TD 03 : Flots / Algorithme de Ford-Fulkerson

Ex01 : Réseaux de transport (de flots)

- Est-ce que les graphes suivants sont des réseaux de transports valides ?

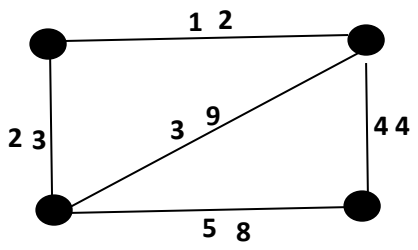

Graphe G1

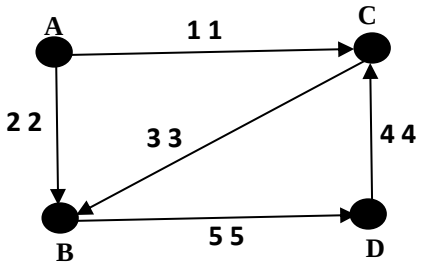

Graphe G2

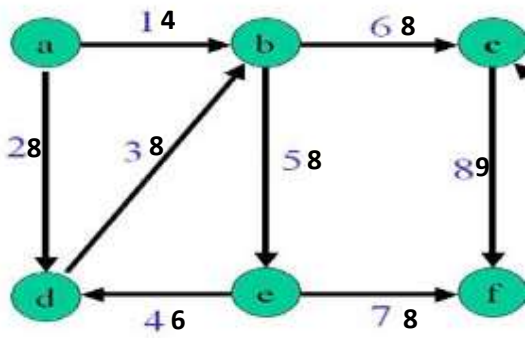

Graphe G3

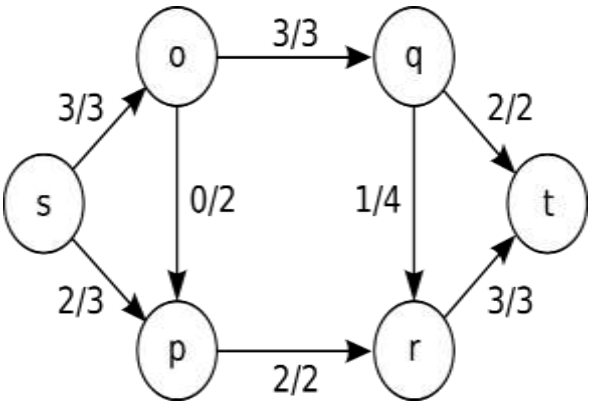

Graphe G4

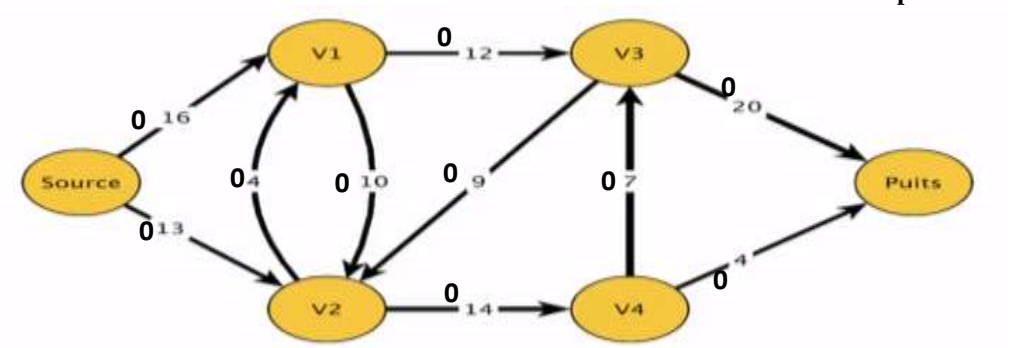

Graphe G5

Ex02 : Algorithme de Ford-Fulkerson

En utilisant l'algorithme de Ford-Fulkerson, déterminer la valeur du flot maximal pouvant passer dans les réseaux suivants et donner la coupe minimale correspondante.

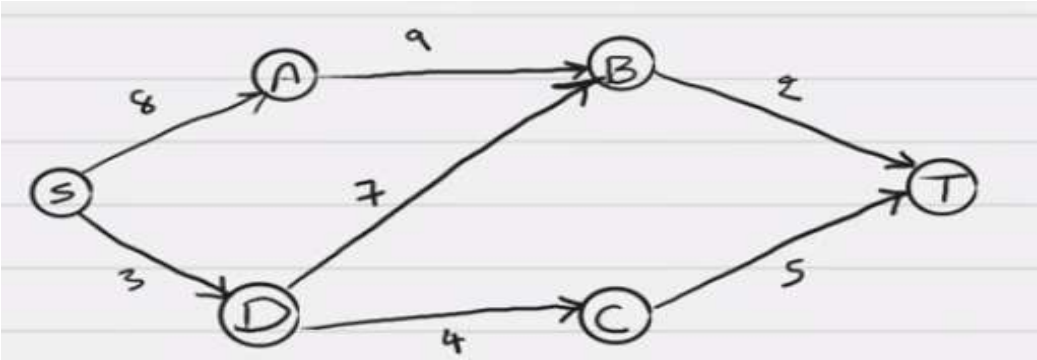

Graphe G1

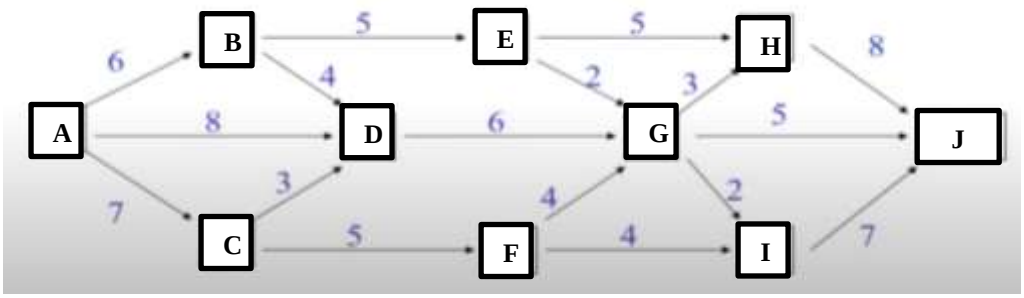

Graphe G2

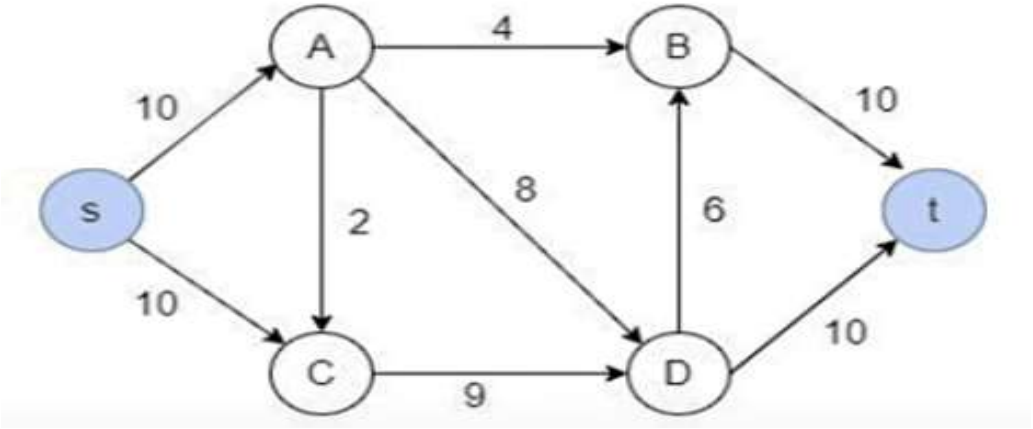

Graphe G3

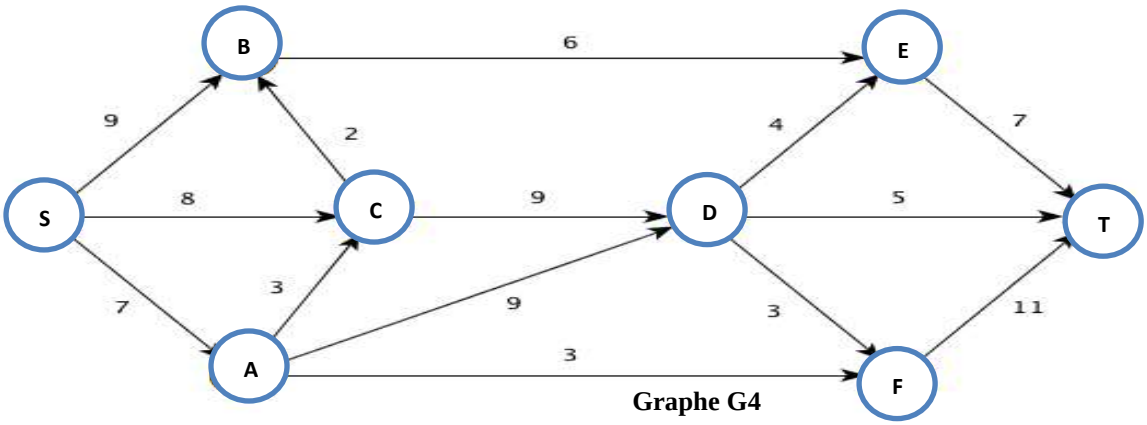

Graphe G4

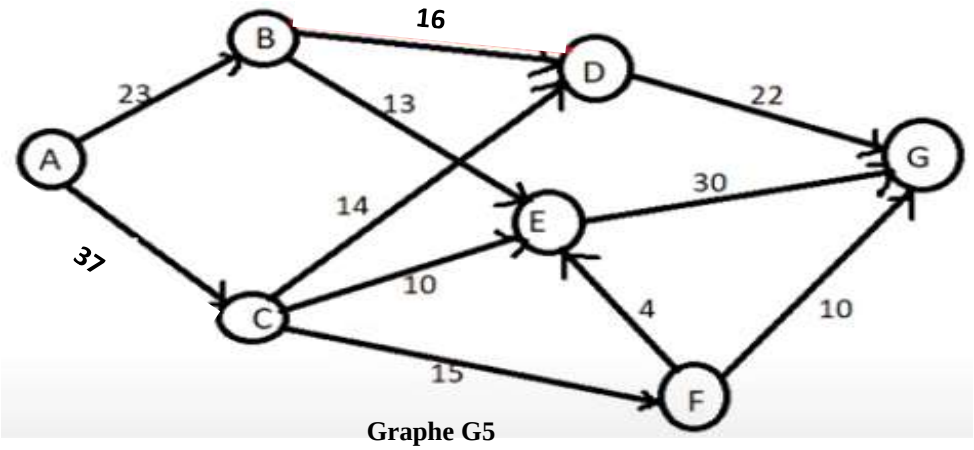

Graphe G5